Υπηρεσίες Επιχειρηματικής Δικτύωσης και Διαδικτύου

Ροδούλα Δαμιανού

Υπηρεσίες Επιχειρηματικής Δικτύωσης και Διαδικτύου

Περιεχόμενα

- Υπηρεσίες Δικτύωσης Ethernet
  - E-Line
  - EVPN
- Υπηρεσία Cytanet Wireless Zone
- Υπηρεσία Φιλοξενίας Ιστοσελίδων
- Υπηρεσία Φιλοξενίας Εξοπλισμού – Data Centre
- Υπηρεσία Live Streaming

Υπηρεσίες Ethernet

Υπηρεσίες Ethernet

Εφαρμογές:

- διασύνδεση τοπικών δικτύων,
- διασύνδεση ιδιωτικών τηλεφωνικών κέντρων,
- υποστήριξη εφαρμογών πολυμέσων από προσωπικό υπολογιστή,
- βίντεο κατά παραγγελία,
- τηλεδιάσκεψη καθώς και
- μεταφορά αρχείων και εικόνων ψηλής ευκρίνειας σε ψηλές ταχύτητες (εφαρμογές τηλεϊατρικής)

Υπηρεσίες Ethernet

Πρόσβαση στις υπηρεσίες Ethernet προσφέρεται σε συμμετρικές ταχύτητες 128kbps, 512kbps, 1Mbps και 2Mbps μέσω χάλκινων καλωδίων και τεχνολογίας DSL και σε ταχύτητες 10, 100 και 1000Mbps μέσω οπτικών καλωδίων.

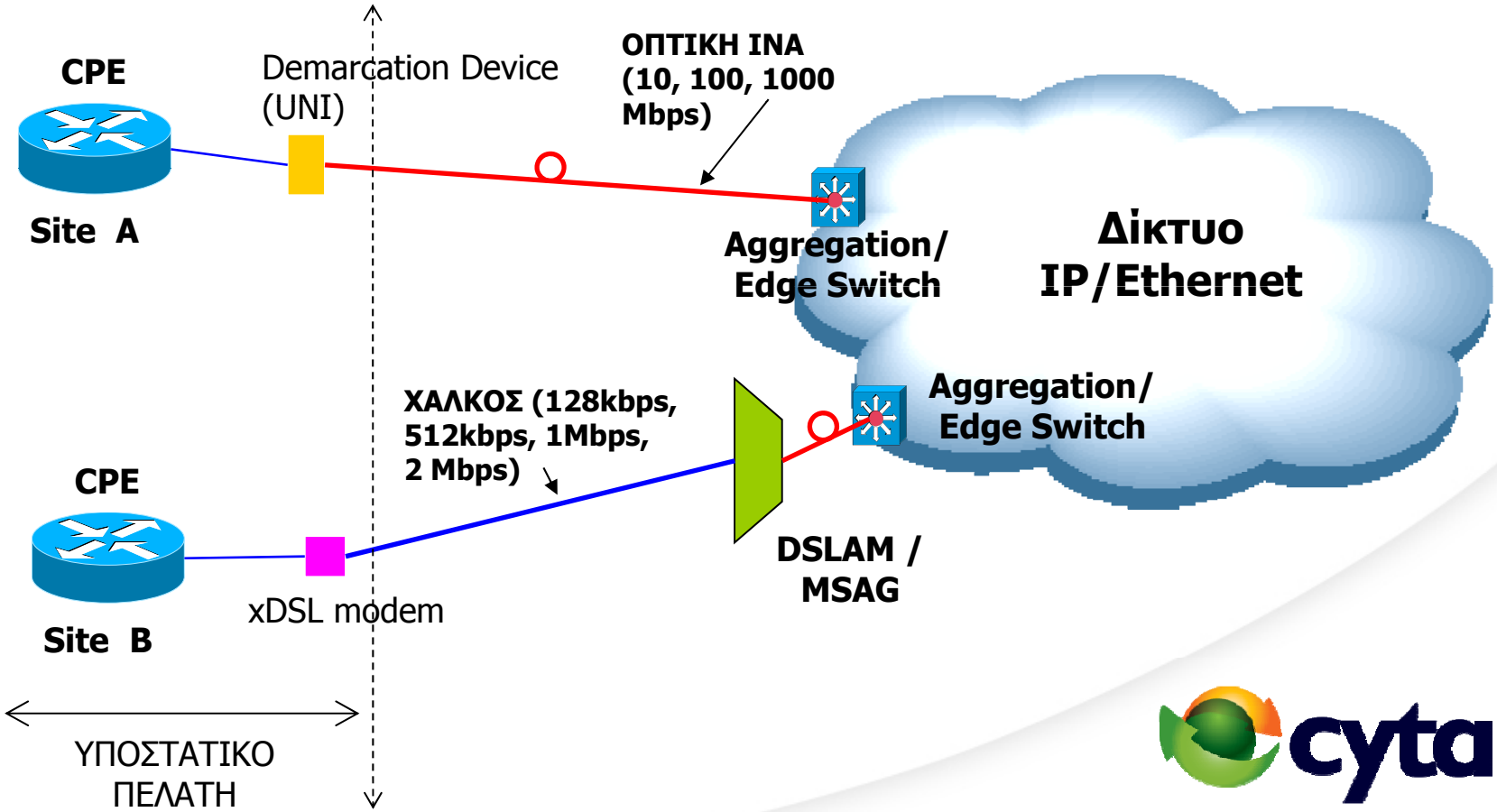

Υπηρεσίες Ethernet - E-Line

Η υπηρεσία E-Line εξασφαλίζει τη σύνδεση μεταξύ δύο σημείων (point-to-point)

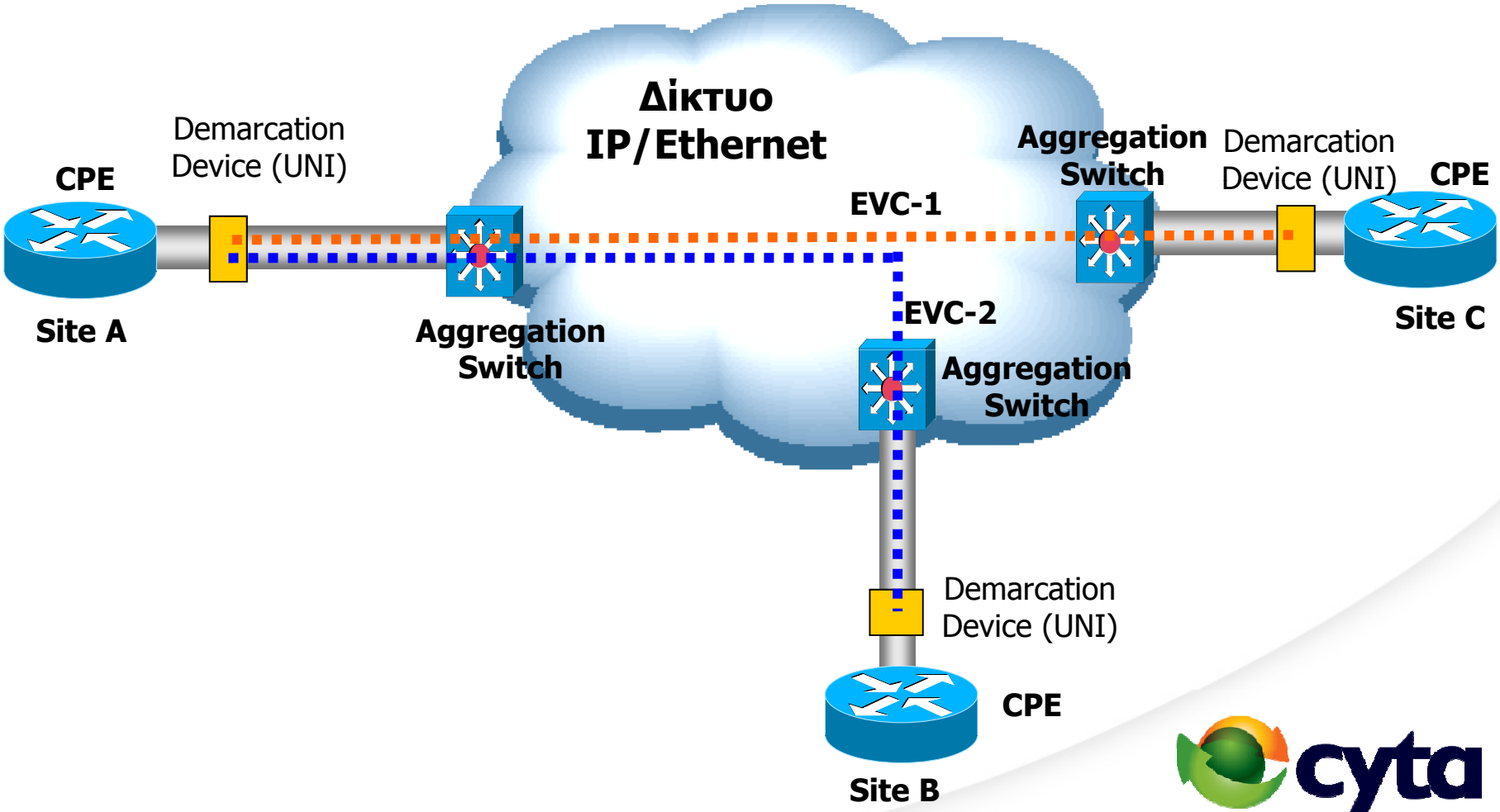

Υπηρεσίες Ethernet - EVPN

Η υπηρεσία EVPN εξασφαλίζει τη σύνδεση μεταξύ πολλών σημείων με πολλά σημεία (multipoint-to-multipoint)

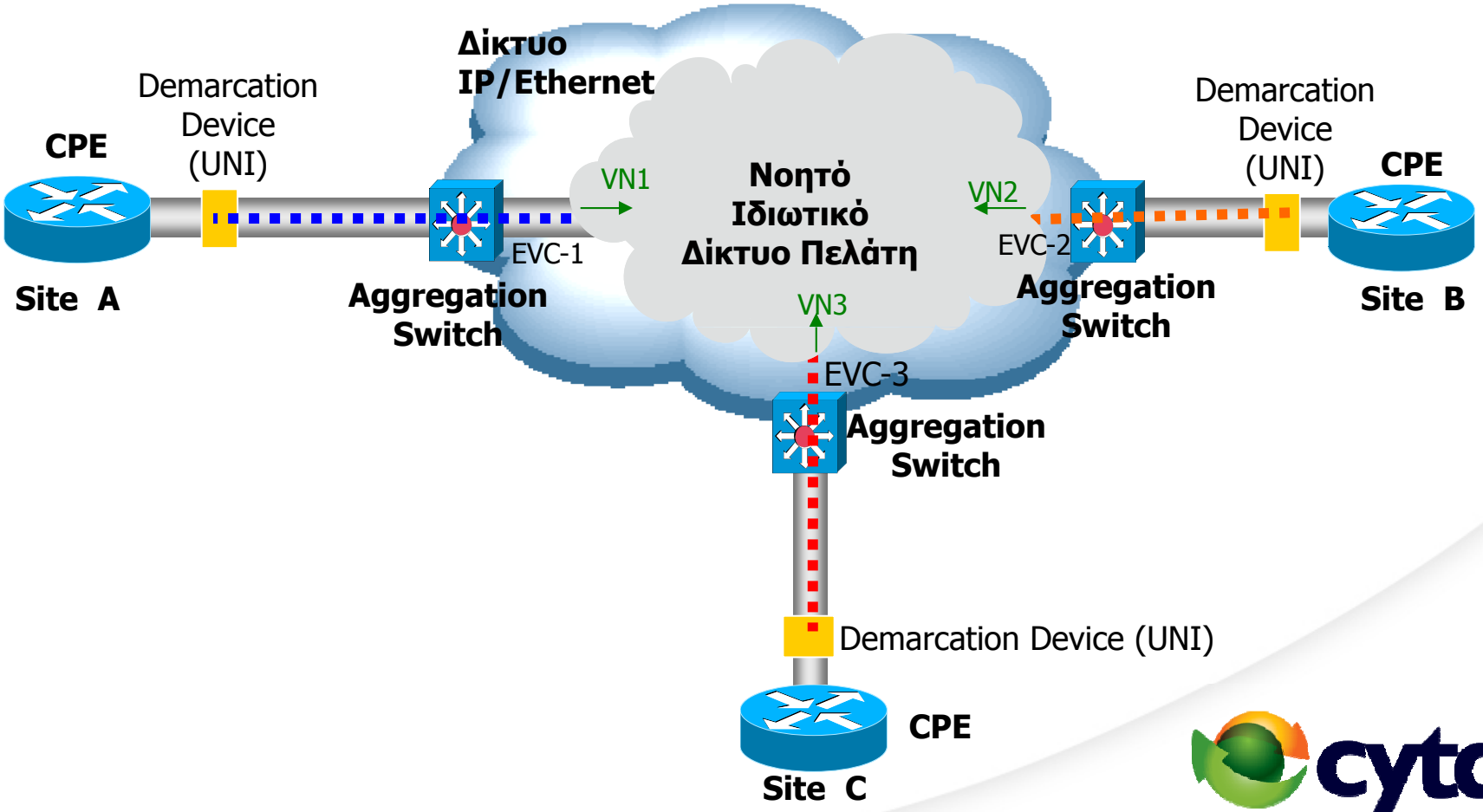

Υπηρεσίες Ethernet

Η υπηρεσίες Ethernet έρχονται να αντικαταστήσουν παλαιότερες τεχνολογίες/υπηρεσίες δικτύωσης όπως είναι η ATM/Frame Relay και οι Μισθωμένες Γραμμές

- Η υπηρεσία **E-Line** προτιμάται από εταιρείες που θέλουν να ελέγχουν τη δρομολόγηση IP στο δίκτυο τους με σημεία στην ίδια πόλη ή στο ίδιο Τηλεφωνικό Κέντρο με αστεροειδή τοπολογία (hub & spoke)

- Η υπηρεσία **EVPN** προτιμάται από εταιρείες με σημεία που βρίσκονται σε διαφορετικές πόλεις με κίνηση κατανεμημένη μεταξύ πολλών σημείων με τοπολογία πλέγματος (mesh)

Υπηρεσίες Ethernet & DSL Access VPN

Πως Δημιουργείται το VPN;

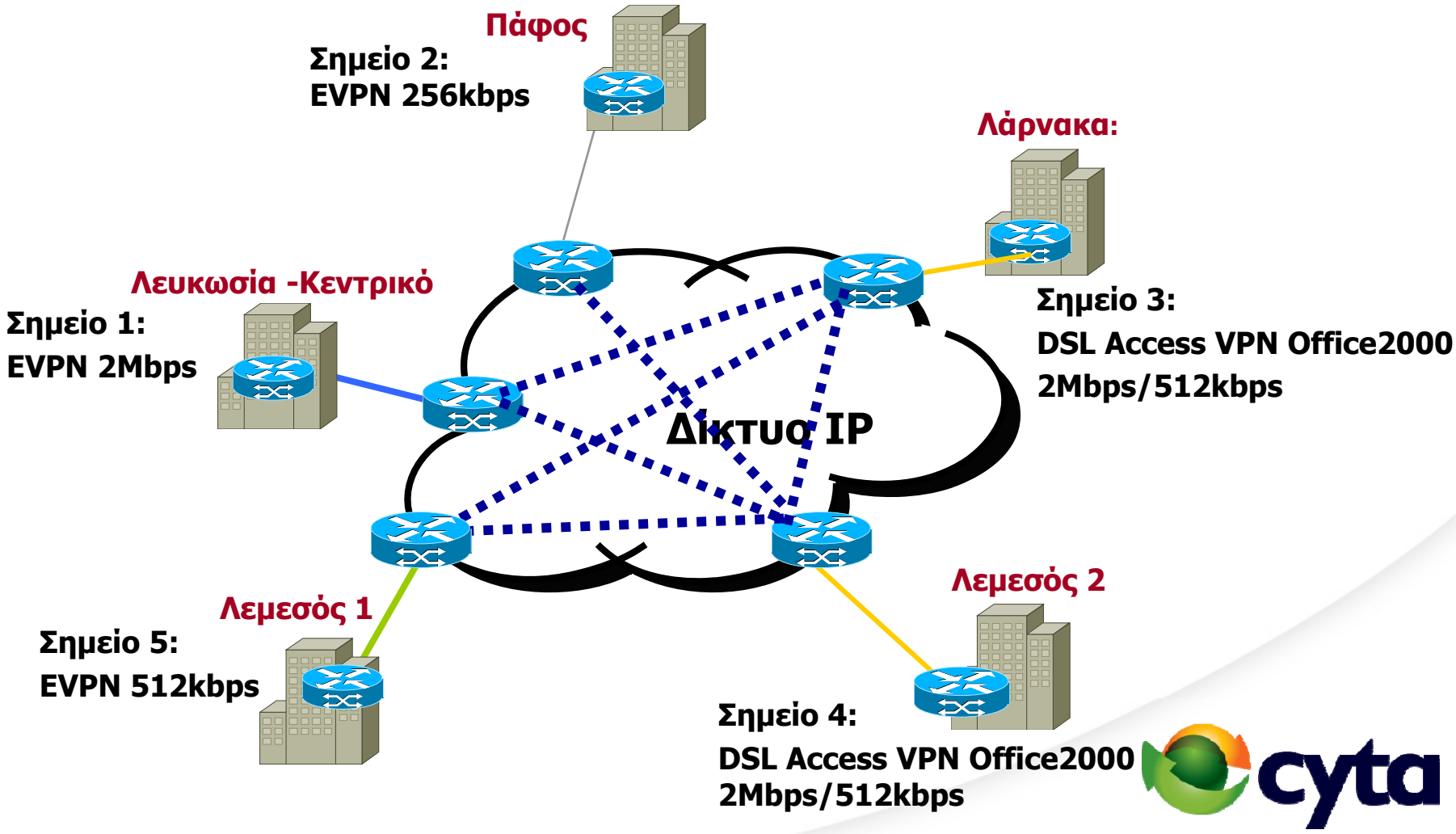

Υπηρεσίες Ethernet - Τιμολόγηση

Παράδειγμα 1: **Λεμεσός-2M, Λεμεσός-1M, Λεμεσός-256k, Λάρνακα-256k, Πάφος-512k, Πάφος-256k**	**Κόστος Εγκατάστασης**		**Συνολική Μηνιαία Συνδρομή**
	Εξοπλισμού	**Υπηρεσίας**	
Υπηρεσία ATM/Frame Relay			€2.040
Υπηρεσία E-Line	€2900	€998	€640
Υπηρεσία EVPN	€2900	€1.056	€600

* Το κόστος εγκατάστασης ανακτάται μέσα στους πρώτους 3 μήνες λειτουργίας του δικτύου Ethernet.

Παράδειγμα 2: **Λεμεσός-256k, Λάρνακα-128k, Πάφος-128k, Αμμόχωστος-128k**	**Κόστος Εγκατάστασης**		**Συνολική Μηνιαία Συνδρομή**
	Εξοπλισμού	**Υπηρεσίας**	
Υπηρεσία ATM/Frame Relay			€800
Υπηρεσία E-Line	€1800	€646	€290
Υπηρεσία EVPN	€1800	€704	€270

* Το κόστος εγκατάστασης ανακτάται μέσα στους πρώτους 4 μήνες λειτουργίας του δικτύου Ethernet.

cyta

Υπηρεσίες Ethernet

Οι υπηρεσίες Ethernet προσφέρουν:

- συνδέσεις με συμμετρικές ταχύτητες μέχρι και το 1Gbps
- διαβαθμίσεις ποιότητας υπηρεσίας (Gold, Silver, Bronze)
- ευρεία γεωγραφική κάλυψη
- εφεδρικές συνδέσεις για εναλλακτική δρομολόγηση της κίνησης σας σε περίπτωση βλάβης
- υποστήριξη σε όλες τις πόλεις με εκπαιδευμένο προσωπικό
- αποτελεσματική εφαρμογή μηχανισμών προστασίας από άκρο σε άκρο και δυνατότητα ελέγχου όλου του δικτυακού εξοπλισμού από τη Cyta, διασφαλίζοντας την αξιοπιστία των παρερχόμενων υπηρεσιών

Υπηρεσία Cytanet Wireless Zone

Υπηρεσία Cytanet Wireless Zone

- Παρέχει τη δυνατότητα ασύρματης σύνδεσης στο διαδίκτυο μέσω WiFi
- Προσφέρεται για κάλυψη κοινόχρηστων χώρων
- Για την επέκταση της υπηρεσίας ώστε να καλύπτονται ολόκληρες οι ξενοδοχειακές μονάδες θα γίνει αναφορά στην παρουσίαση που θα ακολουθήσει από τη Cytacom Solutions
- 118 WiFi hotspots στην Κύπρο (σε café, αθλητικά κέντρα, συνεδριακούς χώρους, ξενοδοχεία κλπ)
- Συμφωνία μεταξύ διαχειριστή του χώρου και της Cyta
- Το μεγαλύτερο μέρος του κόστους εγκατάστασης και λειτουργίας του ασύρματου δικτύου καλύπτεται από τη Cyta

Υπηρεσία Cytanet Wireless Zone

Παρέχεται:

- Δωρεάν στους συνδρομητές της Cytanet χωρίς περιορισμούς στο χρόνο σύνδεσης και
- Προπληρωμένη υπηρεσία με χρονοχρέωση σε μη συνδρομητές της Cytanet (π.χ. τουρίστες). Ο χρόνος εξασφαλίζεται με πιστωτική κάρτα, premium sms από το κινητό ή αγοράζοντας ξυστή κάρτα

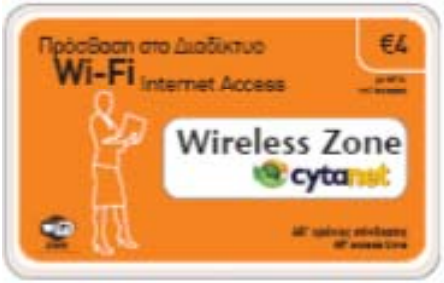

Ξυστή Κάρτα

(Κάρτες Ασύρματης Πρόσβασης στο Διαδίκτυο)

Χρονική Διάρκεια Σύνδεσης	Ονομαστική αξία κάρτας (με ΦΠΑ)	Περίοδος Ισχύος Κάρτας/κωδικών
30 λεπτά	€2,50	3 μήνες
60 λεπτά	€4,00	3 μήνες
απεριόριστος	€10,00	**24 ώρες**
απεριόριστος	€20,00	**15 μέρες**

Υπηρεσία Cytanet Wireless Zone

Εκπτωτικό σχέδιο αγοράς καρτών Ασύρματης Πρόσβασης στο Διαδίκτυο

Αξία αγοράς καρτών (με ΦΠΑ)	Έκπτωση/Προμήθεια
€0 - €49,50	0%
€50- €99,50	15%
€100 - €399,50	20%
€400 και άνω	25%

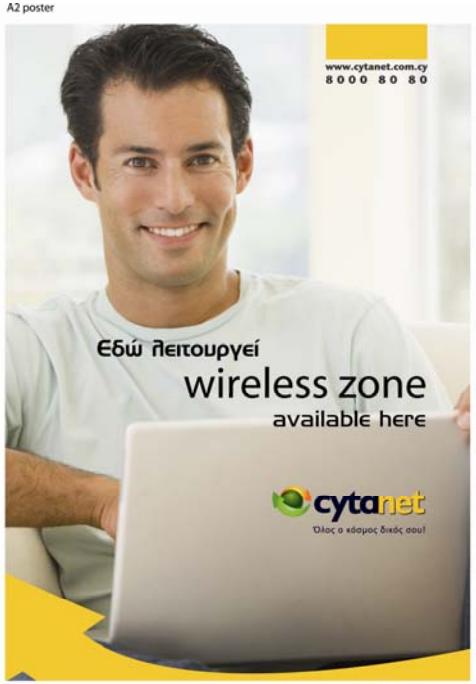

Υπηρεσία Φιλοξενίας Ιστοσελίδων

Υπηρεσία Φιλοξενίας Ιστοσελίδων

Η υπηρεσία φιλοξενίας ιστοσελίδων παρέχει τη δυνατότητα σε ιδιώτες και εταιρείες να διαθέτουν μία ιστοσελίδα συνεχώς αναρτημένη στο διαδίκτυο, χωρίς να χρειάζεται να επιβαρύνονται με το κόστος του ανάλογου εξοπλισμού και συνδέσεων.

Από την 1η Νοεμβρίου 2011 η υπηρεσία Φιλοξενίας Ιστοσελίδων αναβαθμίστηκε τόσο σε σχέση με τα τέλη όσο και κάποιων σημαντικών χαρακτηριστικών της.

Υπηρεσία Φιλοξενίας Ιστοσελίδων

- Η υπηρεσία παρέχει τη δυνατότητα φιλοξενίας ιστοσελίδων στο δίκτυο της Cytanet
- Υποστηρίζει τεχνολογίες για ανάπτυξη ιστοσελίδων html, asp, php, perl, ssi and cgi και φιλοξενία βάσης δεδομένων MySQL
- Πακέτα με ιστοχώρο μέχρι 2GB για ιστοσελίδες και μέχρι 100MB για τη βάση δεδομένων MySQL
- Ειδικά πακέτα για μεγαλύτερες χωρητικότητες
- Ονόματα διαδικτύου και ηλεκτρονικές διευθύνσεις (Domain names & emails on domain)
- Τεχνική υποστήριξη στο 80008080 με εκτενές ωράριο εργασίας
- Τέσσερις διευθύνσεις ηλεκτρονικού ταχυδρομείου
- 24ωρη πρόσβαση μέσω του πρωτοκόλλου ftp
- Φιλοξενία δυναμικών ιστοσελίδων

Υπηρεσία Φιλοξενίας Ιστοσελίδων

Σημαντικά κριτήρια επιλογής παροχέα:

- Ταχύτητα
- Αξιοπιστία
- Υποστήριξη
- Ταξινόμηση από τις μηχανές έρευνας (search engine optimization)
- Τιμή

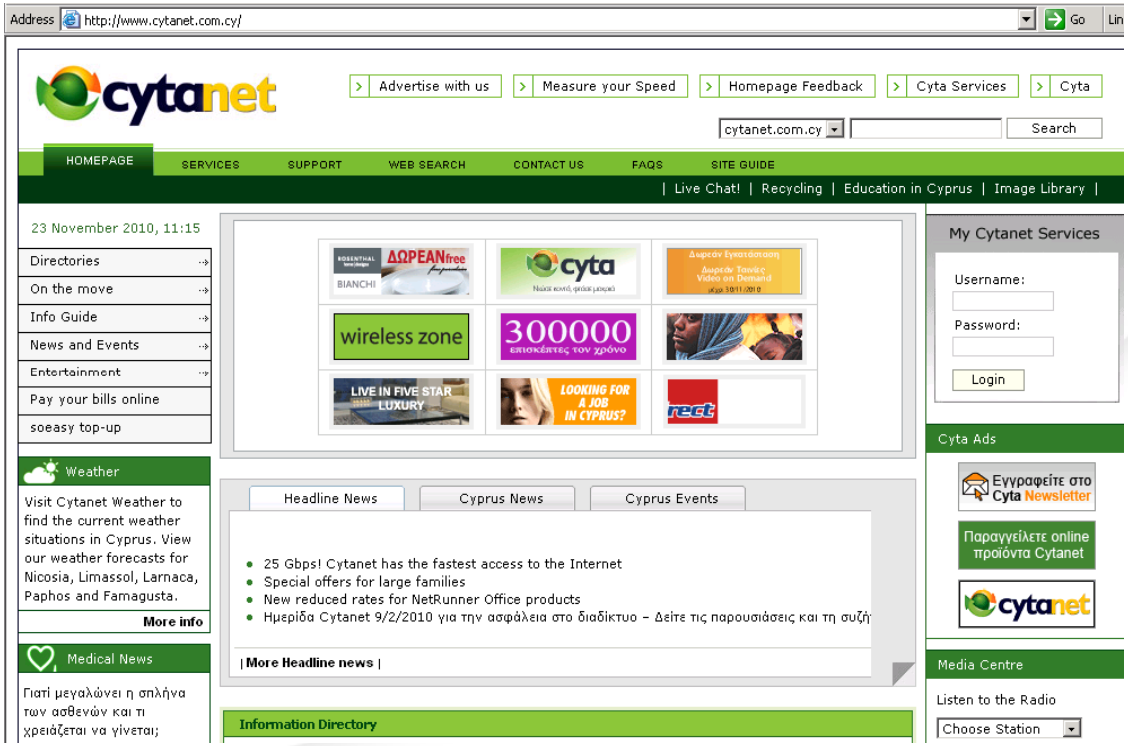

Υπηρεσία Φιλοξενίας Εξοπλισμού – Data Center

Υπηρεσία Φιλοξενίας Εξοπλισμού – Data Center

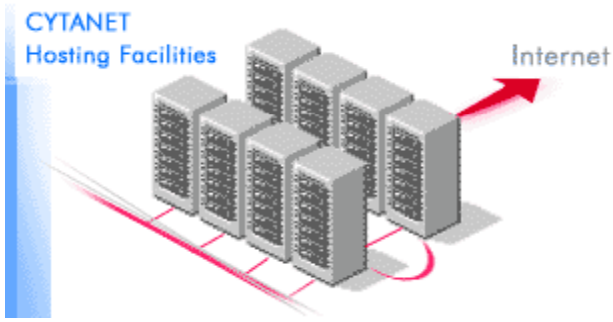

Η Υπηρεσία Φιλοξενίας Συστημάτων και Εφαρμογών προσφέρει τη δυνατότητα στέγασης οποιουδήποτε server ή δικτυακού εξοπλισμού κάποιας εταιρείας στο Κέντρο Φιλοξενίας Δεδομένων της Cytanet.

Με την συγκεκριμένη υπηρεσία, παρέχεται στον πελάτη η δυνατότητα τοποθέτησης του εξοπλισμού του μέσα στον ειδικά διαμορφωμένο χώρο σε:

- Ράφι
- Καμπινα
- Σουίτα

Υπηρεσία Φιλοξενίας Εξοπλισμού – Data Center

- Υψηλή ποιότητα και ασφάλεια
- Οικονομική φιλοξενία
- Διασφάλιση του βέλτιστου λειτουργικού περιβάλλοντος
- Έλεγχος και ρύθμιση θερμοκρασίας
- Αδιάλειπτη παροχή ηλεκτρικού ρεύματος
- Πυρανίχνευση
- Προστασία από πλημμύρες

Υπηρεσία Φιλοξενίας Εξοπλισμού – Data Centre

- Έλεγχος πρόσβασης
  - Διπλό σύστημα καρτών
  - Κλειστό κύκλωμα παρακολούθησης (CCTV)
  - 24ωρη παρουσία φρουρού
- Τείχος Ηλεκτρονικής Προστασίας (Fire Walls) σε δυο επίπεδα
- Υπηρεσίες υποστήριξης από έμπειρο προσωπικό
- Επιλογές για το μέγεθος του χώρου φιλοξενίας
- Πρόσβαση στις υπηρεσίες της Cyta
- Βέλτιστη ταχύτητα μετάδοσης δεδομένων στο διαδίκτυο **1 Gbps**

Υπηρεσία Live Streaming

Υπηρεσία Live Streaming

- Παρέχει τη δυνατότητα παρακολούθησης ζωντανών μεταδόσεων βίντεο και ήχου μέσω διαδικτύου.
- Πέραν του ποδοσφαίρου προσφέρεται και για μετάδοση άλλων γεγονότων π.χ. συνεδρίων, εκδηλώσεων κλπ.
- Υψηλή ποιότητα μετάδοσης αφού μπορεί να αξιοποιεί την ελεύθερη χωρητικότητα προς το διεθνές διαδίκτυο (διεθνή συνέδρια)
- Η Cyta αναλαμβάνει τη μεταφορά του περιεχομένου/μετάδοσης στο διαδίκτυο αλλά μπορεί να αναλάβει με τη συμβολή συνεργατών και την παραγωγή του περιεχομένου στο χώρο του συνεδρίου συμφωνά με τις ανάγκες του πελάτη

cytanet LIVESTREAMING

Αγώνες Κυπριακού Ποδοσφαίρου

UEFA Champions League matches

UEFA Europa League matches

Αγώνες Καλαθόσφαιρας

Υπηρεσίες Επιχειρηματικής Δικτύωσης και Διαδικτύου

Σας ευχαριστώ.